广州市浩洋电子股份有限公司
地址：广州市番禺石基镇海港路109号
传真：+86-20-39966398
邮箱：sales@gsarc.com;info@gsarc.com
电话：+86-20-39966388
网站：www.gsarc.com

# VIC S

VIC是一款新的高端户外景观照明埋地洗墙灯。
2种功率，外观和性能相同。每种功率有4个长度可供选择。多种颜色和光束模式。
通用配件。不同的外壳工艺。LED颜色校正和不同的安装方式。

## 光学

| | |
|---|---|
| LED | 12pcs/24pcs/48pcs |
| 光通量(版本10 ° 1FT/2FT/4FT) | 700lm/1600lm/3700lm(FW CRI 80);800lm/1800lm/3400lm(TW);500lm/1100lm/2300lm(Quad) |
| LED 颜色 | 2700K, 3000K, 3500K, 4000K, 4500K,5000K ,5700K ,6500K (FW 版本),3000K-6500K (TW 版本),RGBW (Quad / Single版本) |
| CRI(FW 版本) | 90,80,70 |
| LED寿命 | ≥ 50,000小时 |
| 光束角度 | 10 ° ,15 ° ,25 ° ,30 ° ,60 ° ,15 ° x 60 ° 等 |
| 调光 | 线性 0-100% |
| 光学可选配件 | 格栅 |

## 结构

| | |
|---|---|
| 镜头材料 | PMMA |
| 外壳材料 | 阳极氧化压铸铝 |
| 表面处理 | 硬质阳极氧化银色 |
| 安装方式 | 埋地式安装 |
| 尺寸 | 1FT/2FT/4FT |
| 重量 | 1FT:2.51kgs/2FT:6.88kgs /4FT:13.6kgs |

广州市浩洋电子股份有限公司
地址：广州市番禺石基镇海港路109号
传真：+86-20-39966398
邮箱：sales@gsarc.com;info@gsarc.com
电话：+86-20-39966388
网站：www.gsarc.com

**电子**

| | |
|---|---|
| 功率 | 20W/40W/80W |
| 功率因素 | > 0.9 |
| 电路 | 内置驱动和开关电源 |
| 线材 + 接头 | 8针电源线+DMX线+IP68公母接头 |
| 额定电压 | AC100-277V, 50/60Hz |
| 电源 | 内置电源 |
| 电子可选配件 | 堵头、防水起始线、接线盒 |

**软件**

| | |
|---|---|
| 控制 | DMX512/RDM(wireless / DALI / 0-10V<br>根据要求提供，可选自动分配地址) |
| DMX 通道 | 1FT:FW(1ch),TW(3chs),RGBW(4chs);2FT:FW(1ch/2chs),TW(3chs/6chs),RGBW(4chs/8chs);4FT:FW(1ch/4chs),TW(3chs/12chs),RGBW(4chs/16chs) |
| VMS,CCS | 可选 |

**环境**

| | |
|---|---|
| 环境温度 | -20 ° C ~ 45 ° C |
| 防腐 | 可选海洋等级表面处理 |
| 散热 | 铝型材散热外壳 |
| 防护等级 | IK09,IP68,Class I |
| 安规 | CE,ETL,ROHS,CCC |

**电子可选配件**

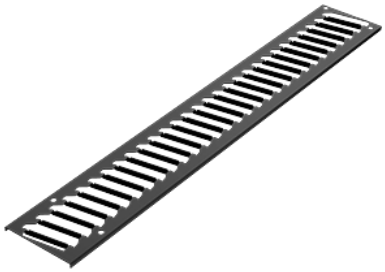

格栅

防水起始线

堵头

广州市浩洋电子股份有限公司
地址：广州市番禺石基镇海港路109号
传真：+86-20-39966398
邮箱：sales@gsarc.com;info@gsarc.com
电话：+86-20-39966388
网站：www.gsarc.com

接线盒

## 配光曲线图（单位：cd/klm）

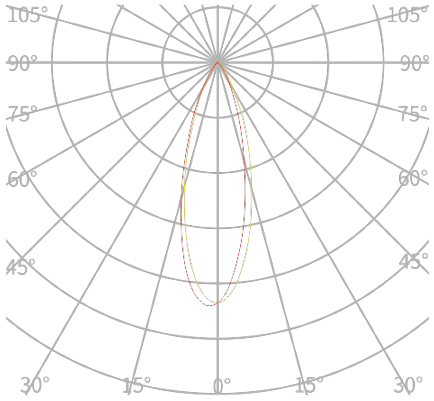


中角度：30 °

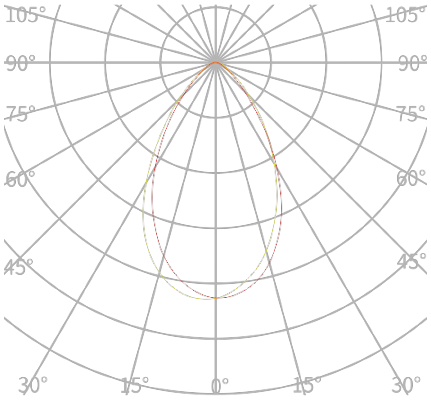


大角度：60 °

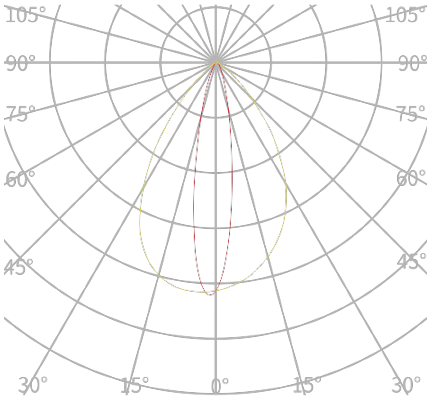


不对称角度：15 ° ×60 °
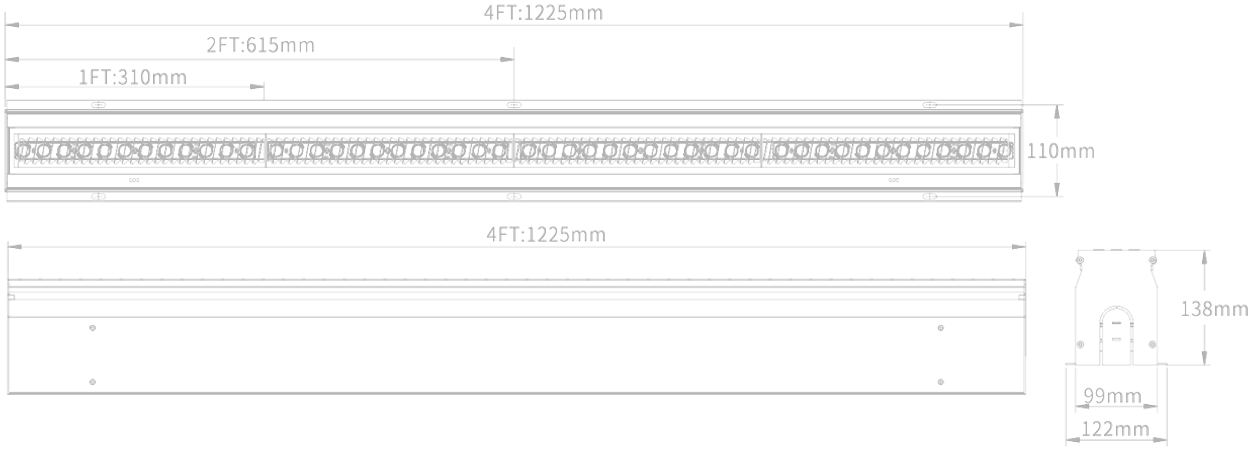
## 产品尺寸