广州市浩洋电子股份有限公司
地址：广州市番禺石基镇海港路109号
传真：+86-20-39966398
邮箱：sales@gsarc.com;info@gsarc.com
电话：+86-20-39966388
网站：www.gsarc.com

REC S

REC是一款新的高端专业户外建筑投光灯。
2种尺寸，外观和性能相同。拥有不同功率，多种颜色和光束角度。
通用配件。不同的外壳工艺。LED颜色校正和不同的安装选择。

光学

LED	16pcs
光通量（版本10°）	5500lm（Quad）
LED 颜色	2700K, 3000K, 3500K, 4000K,4500K,5000K ,5700K,6500K (FW 版本),3000K-6500K (TW 版本),RGBW (Quad 版本),RGBCY/RGBW（N版）
CRI(FW 版本)	90,80,70
LED寿命	≥ 50,000小时
光束角度	10°, 12°, 15°, 25°, 30°, 60°, 20° x65° 等
调光	线性 0-100%
光学可选配件	四叶门、直筒防眩罩、斜切防眩罩、蜂窝小天窗（编码：5.03.01.01.2143-A-N0）

结构

镜头材料	PMMA + 抗UV镜头
外壳材料	阳极氧化压铸铝
表面处理颜色	灰色（RAL9006),黑色（RAL9005)
安装方式	地面、吊挂或墙面安装(可调节安装)

尺寸	409x301x94mm
重量	8.83kgs

电子

功率	140W
功率因素	>0.9,CCS自动校正
电路	内置驱动和开关
线材 + 接头	8针电源+DMX线+IP68公母接头
额定电压	AC100-277V, 50/60Hz
电源	内置电源
电子可选配件	堵头、防水起始线、接线盒

软件

控制	DMX512 / RDM(wireless / DALI / 0-10V 根据要求提供，可选自动分配地址)
DMX 通道	FW(1ch),TW(2chs),RGBW(4chs)
VMS,CCS	可选

环境

环境温度	-20°C ~45°C
防冷凝系统	可选
防腐	可选海洋等级表面处理
散热	压铸铝外壳
防护等级	IK08,IP66,Class I
安规	CE,ETL,ROHS,CCC

电子可选配件

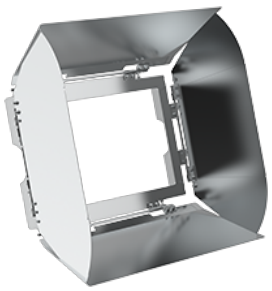

REC四叶门

蜂窝小天窗

REC直筒防眩罩

广州市浩洋电子股份有限公司
地址：广州市番禺石基镇海港路109号
传真：+86-20-39966398
邮箱：sales@gsarc.com;info@gsarc.com
电话：+86-20-39966388
网站：www.gsarc.com

REC斜切防眩罩

防水起始线

堵头

接线盒

配光曲线图（单位：cd/klm）

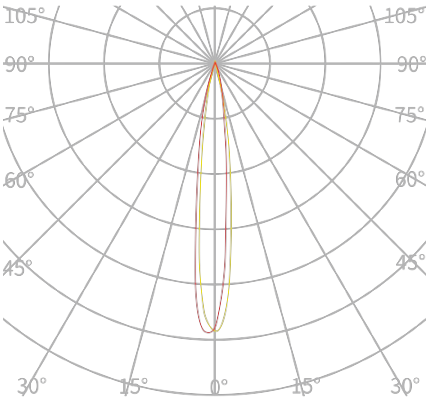

窄角度：12 °

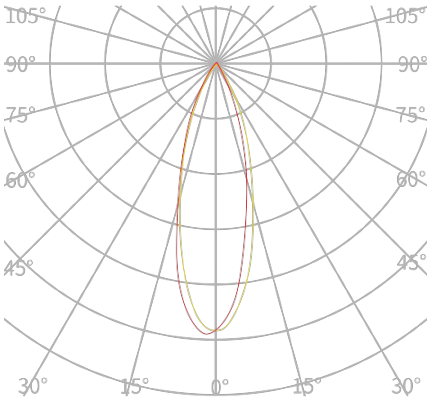

中角度：30 °

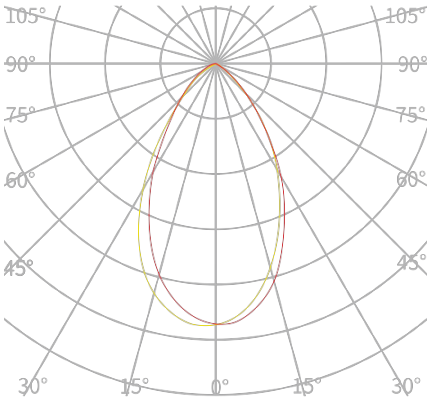

大角度：60 °

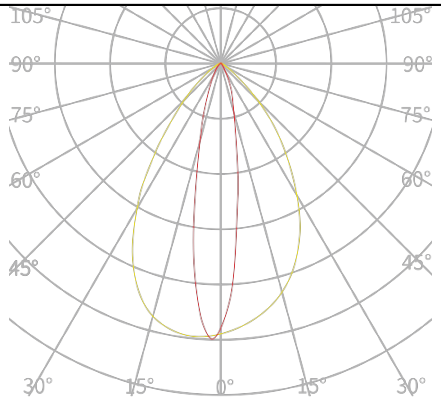

不对称角度：20°×65°
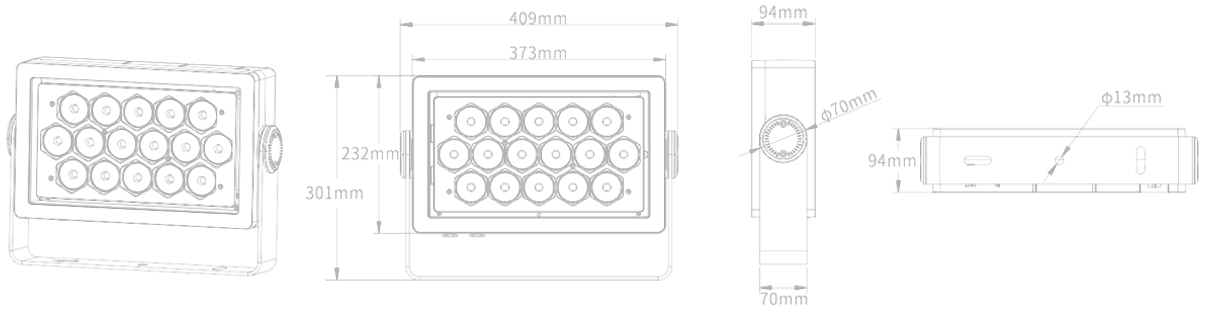
产品尺寸